AIRTECH

食品工業用無塵對應設備

HACCP規格對應設備型錄

Vol. 13

「高級潔淨環境」的技術整合時代

富泰空調科技(股)公司

每個產業、每個領域、所有人的期望—潔淨空氣。
AIRTECH 經過時間淬鍊憑藉專業並視察產業，
提供一系列可信賴的多元「潔淨空氣系統」滿足各界需求。

Clean air system is required for every scene in various fields.
AIRTECH provides a wide variety of reliable products
from multilateral viewpoints, and meets the needs of times.

「潔淨空氣系統」扮演關鍵要角，實踐安全、無菌性、精準、純淨等高品質於研發、製造、儲存、配送流程之追求。「AIRTECH 富泰空調科技」在電子半導體、生物科技、食品、製藥等產業長時間耕耘，持續致力於將技術與知識整合，深化產業需求與創造人類福祉。挑戰高度潔淨是我們的任務，對未來社會貢獻心力是我們的使命。

In the fields of electronics industry, bio industry, food industry, pharmacy and others, as the sophistication of R&D, manufacture, storage and physical distribution have been advanced recently, clean “AIR SYSTEM” is required strongly in order to realize sterility, bio-safety, precision and purity at a high level of quality. Deepened the relation among biotechnology, electronics and the people’s lives, AIRTECH copes with the needs of times accurately with our specialized technologies and unique know-how which are accumlated for a long time. Through realizing high-degree cleanliness space, AIRTECH keep trying to contribute to society for the future.

人類、未來、潔淨空氣的技術展望—AIRTECH 富泰空調科技

Clean Air Innovation

食品工業用無塵對應設備

食品的安全性、攸關生命。

近年食品衛生安全逐漸受到重視，對於食品業者來說，確保食品安全及信賴度是必不可少的。此外，還需要防止蚊蟲污染的驅蟲措施等。通過引薦，充分使用日本AIRTECH潔淨技術的各式兼容設備，應用於食品工廠的生產線上各個工作區域，由前置作業人員準備區到加工、品質檢驗及保冷，後期成品包裝及出貨等，充分創建工廠內的無塵環境空間。

無塵對應設備範例

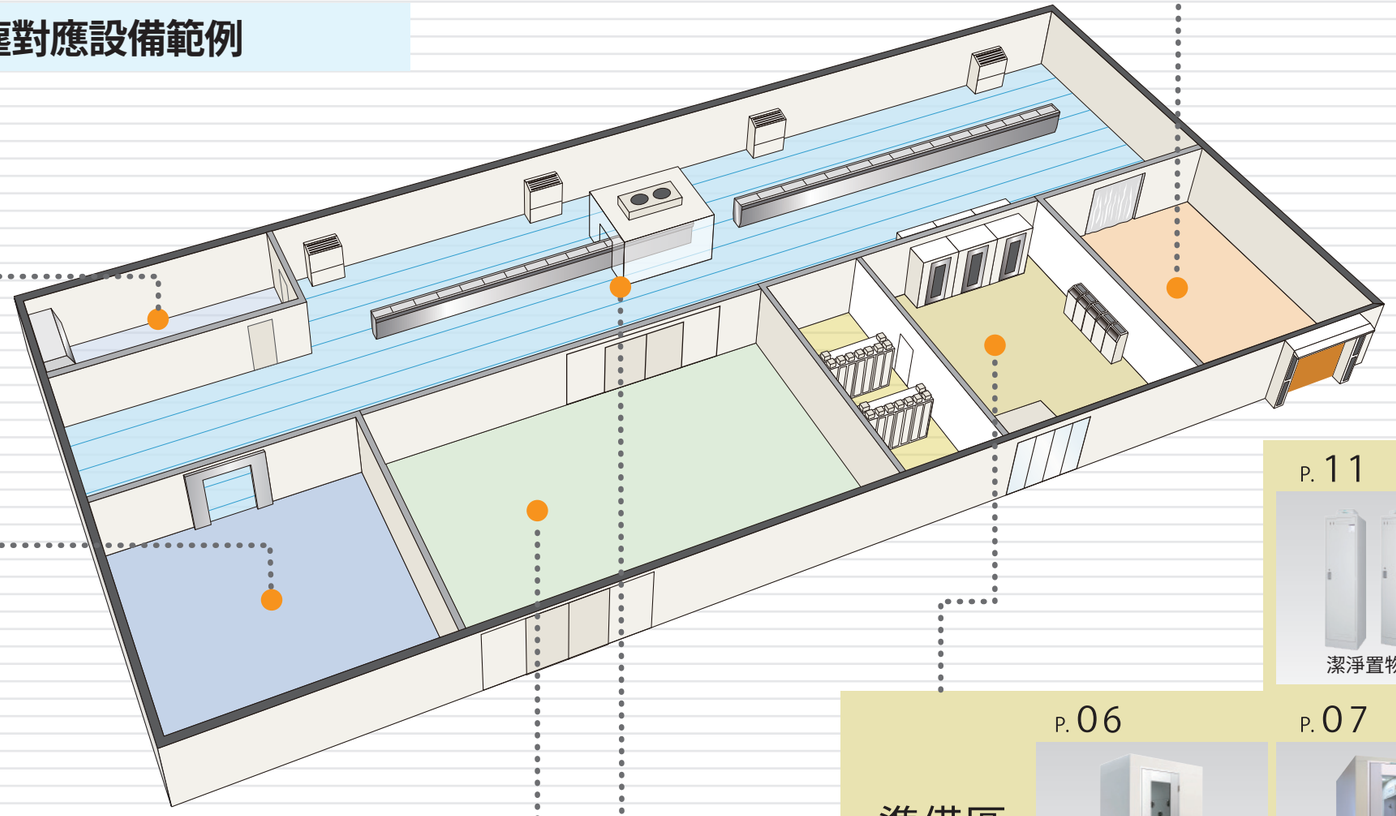

上方鳥瞰圖為潔淨設備配置的示意圖。

收貨區

P. 03

防蟲用空氣幕　防蟲用空氣幕-快速捲門型　防蟲用空氣幕-單面吹風型

P. 03

防蟲盾

P. 07

自動浴塵傳遞箱

P. 04

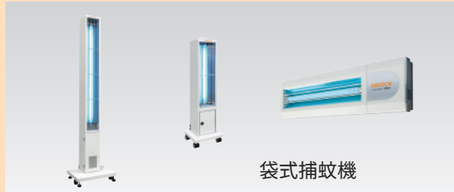

袋式捕蚊機

品質檢驗區

P. 09

無塵工作桌

保冷區

P. 05

保冷庫用空氣幕

包裝區

P. 10

無塵工作棚

成品區

P. 10

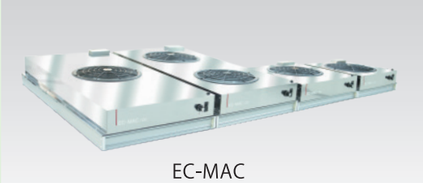

EC-MAC

P. 08

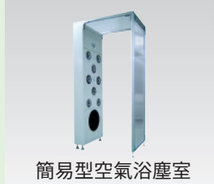

簡易型空氣浴塵室

準備區

P. 11

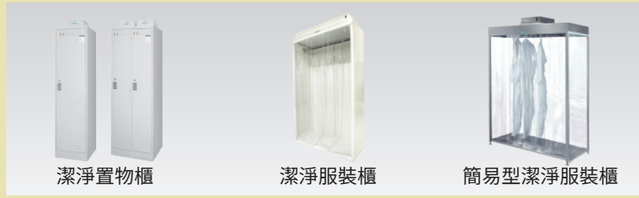

潔淨置物櫃　潔淨服裝櫃　簡易型潔淨服裝櫃

P. 06

除臭・除菌空氣浴塵室

P. 07

標準型空氣浴塵室

P. 08

超高速無塵烘手機

P. 09

洗手烘乾機

前處理加工區

P. 10

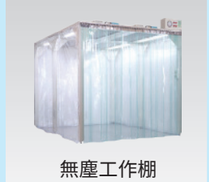

無塵工作棚

P. 09

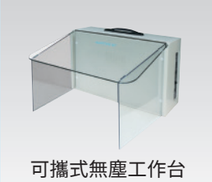

可攜式無塵工作台

P. 12

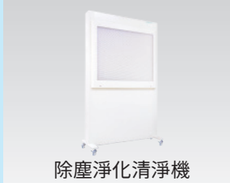

除塵淨化清淨機

P. 11

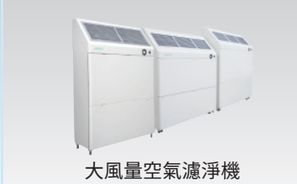

大風量空氣濾淨機

薄型 防蟲空氣幕 (Air Curtain) 收貨區

在食品、製藥、化妝品的製造過程中，發揮防止昆蟲異物入侵的能力。
除一般型、快速捲門型、單面吹風型外，也有提供適合您之型號。

不平衡氣流系統：是一種通過在高速吹風和低速吹風時產生不平衡氣流來增加驅蟲效果的方法。 ＊專利取得

防蟲空氣幕

快速捲門型 防蟲空氣幕

單面防蟲空氣幕

- 採用高效節能的直流無刷渦輪風扇。
- 不平衡氣流系統實現高驅蟲效果。
- 搭配快速捲門與空氣幕互鎖可節省能源，並降低安裝成本，捲門有防損壞機制。
- 根據使用環境，可在高速和低速之間改變吹風位置。

AAC-3127-H30

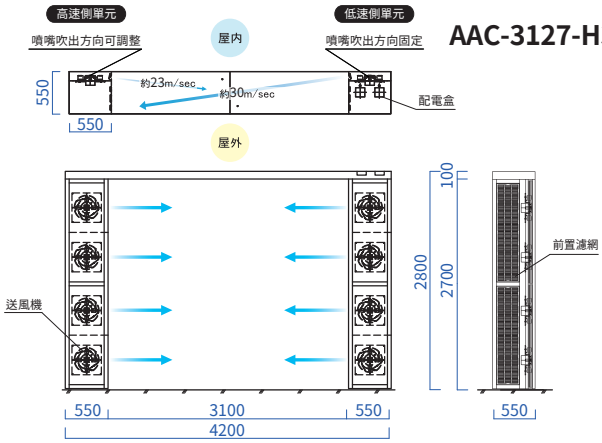

AAC-2426-H35

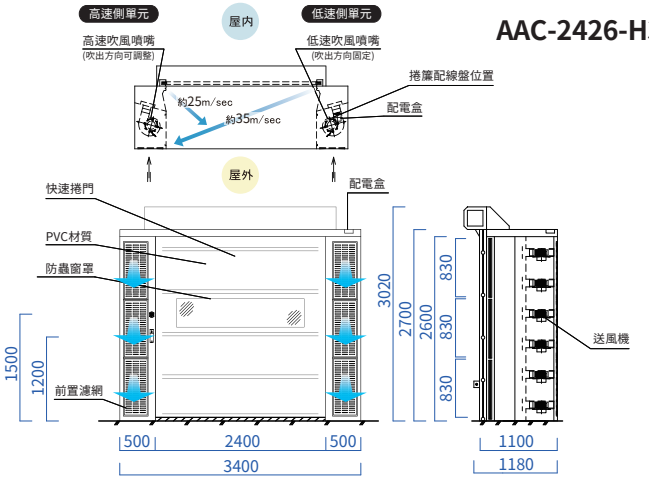

AAC-1225H30

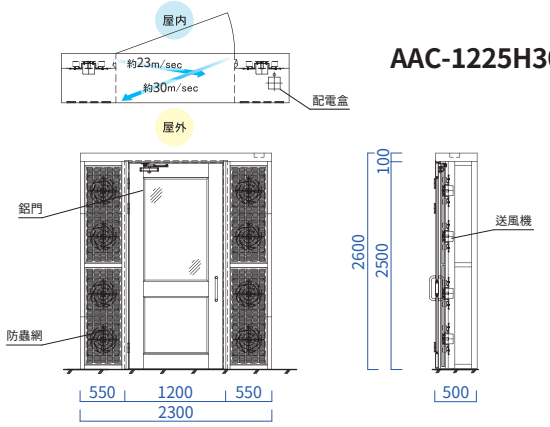

型號	AAC-3127-H30	AAC-2426-H35	AAC-1225H30
集塵要素	尼龍濾網		
處理風量(CMM)	約125	約130	約116
吹出風速(m/sec)	高速:約30/低速:約23	高速:約35/低速:約25	高速: 約30/低速:約 23
電源	AC220V 3ø 50/60Hz	AC220V 1ø 60Hz	AC380V 3ø 50Hz
消費電力(VA)	約7760	約13750	約8000
送風機(台)	8	11	8
重量(kg)	約300	約410	約250
構造(本體)	鋼板烤漆		

＊鼓風機 (LNF-6D)是直流無刷渦輪風機

設置	可選擇高速側和低速側。(請根據安裝位置的風向指示)
	請使用地腳螺栓將主體固定在地板上。
	本設備為室內規格，請不要潑水與雨淋。

快速捲門規格

門片材質	PVC (複合材料)，中央位置唯一透明視窗
門軌材質	鋼板烤漆
作動速度(m/sec)	上升：1.0 、下降：0.5
安全裝置	門柱上具光電障礙物停止裝置
外接電源	AC 220V 單(三)相/60Hz
馬達功率(W)	(1)0.4K (2)馬達如有異常過負載，即自動斷電

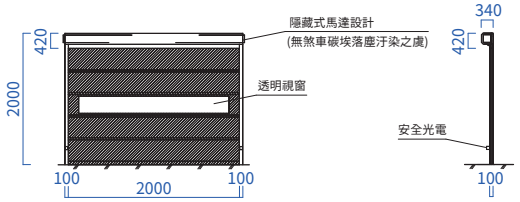

袋式捕蚊機 (Bug Keeper) 收貨區

袋式捕蚊機 [ABK-1904CT] / 袋式捕蚊機 MINI [ABK-1002CT] / 袋式捕蚊機 micro [ABK-650]

用昆蟲燈收集昆蟲並用吸風扇收集它們。因為它不使用藥物以及防止飄逸，對於食品工業中的昆蟲措施是有效的。

- 吸風扇吸入並收集入侵的蚊蟲。
- 由於不使用殺蟲劑等，因此不會對周圍環境、人和產品造成化學污染的影響，確保安全性。
- 昆蟲袋是內置式的，從外面看不到收集的昆蟲。
- 節省空間，其垂直長而纖細易於收納。 ＊ABK-1904CT、ABK-1002CT
- 附帶便於移動的腳輪。 ＊ABK-1904CT、ABK-1002CT
- ABK-650適合牆壁安裝、節省室內空間。
- ABK-650的蚊蟲袋為拋棄式。＊ABK-1904CT、ABK-1002CT的是可重複清洗使用材質

袋式捕蚊機 micro
ABK-650

袋式捕蚊機 mini
ABK-1002CT

袋式捕蚊機
ABK-1904CT

型號	ABK-1904CT	ABK-1002CT	ABK-650T
捕蟲袋	聚酯纖維網	聚酯纖維網	不織布網
處理風量(m^3/min)	約2	約0.9	約0.23
電源	AC110V 1ø 50/60Hz		
消費電力(VA)	約100	約50	約50
捕蟲燈	40W ×1	20W ×1	15W ×1
重量(kg)	約40	約15	約5
構造	本體：鋼板烤漆		
附屬品	可重複清洗捕蟲袋 ×3	可重複清洗捕蟲袋 ×3	拋棄型捕蟲袋 ×10

ABK-650T

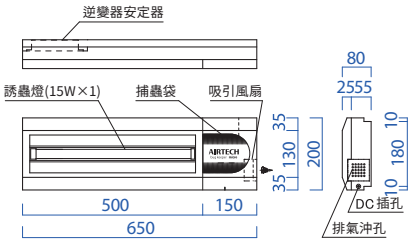

ABK-1002CT

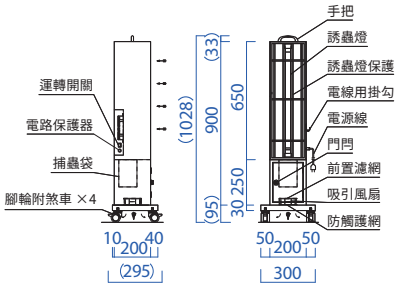

ABK-1904CT

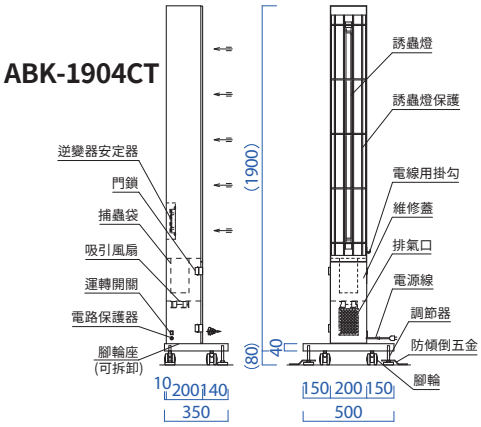

防蟲盾 (Bug Shield) 收貨區

利用Bug Keeper排氣與快速捲門結合為一的隔絕蚊蟲防蟲盾。

- 左右兩側吸引捕蟲器捕捉蚊蟲，快速捲門防止行走昆蟲入侵。
- 利用位於左右兩側邊角的吸入式捕蟲器吸取空氣，讓蟲類接觸氣後被吸入捕蟲袋內。
- 由於不使用殺蟲劑等，因此不會受到化學污染對周圍環境、人員和產品的影響，並確保安全。

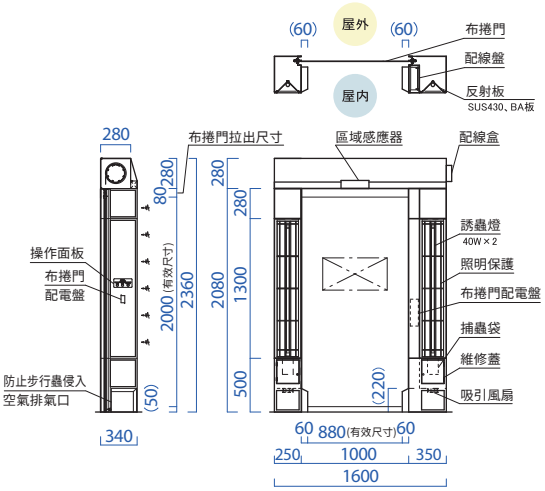

型號	ABS-10201Q
集塵要素	捕蟲袋：聚酯網
	＊ø100 × H150 ＊逆流防治處理
風量(m^3/min)	約3 ＊日夜連續運轉
風速(m/sec)	約12
電源	AC220V 1ø 50/60Hz
消費電力(VA)	約1500 ＊含快速捲門
捕蟲燈	40W ×2
重量(kg)	約200
構造	本體：鋼板烤漆
附屬品	可重複清洗捕蟲袋 ×4

安裝：請用地腳螺栓將設備固定在地板上

快速捲門

門開閉方式	捲簾式
材質	聚酯布
	＊減震構造、防蟲紅色
開閉速度(m/sec)	開：2.0 、關：0.8
安全裝置	光電管傳感器

＊開關速度可調整。

保冷庫用 空氣幕 (Air Curtain) 保冷區

隨著冷庫入口處的氣幕氣流可防止冷空氣從內部洩漏，並抑制外部暖空氣進入。

＊專利申請中

- 由於向下流動的氣流阻隔了熱空氣的入侵，在低處的水平氣流阻止了冷空氣洩漏，因此可以實現約75%的高隔熱效率。
  ＊熱阻斷效率由本公司實驗室提供之數值。
- 低功耗的超薄直流渦輪風扇。通過微電腦控制可實現風幕吹風速度的多段變速控制。(夏季/冬季模式切換操作等)
- 保冷庫減少空調負荷和除霜等維護成本，大幅降低運營成本。
- 節省空間，厚度僅370mm。
- 由於可以從設備通過的開口內部進行維護，可嵌入隔熱牆中靈活設計，不受安裝位置的限制。

空氣幕熱遮斷氣流圖

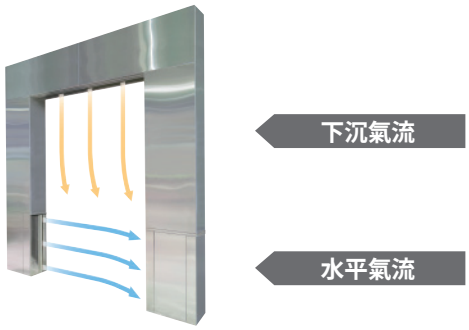

氣簾安裝方式

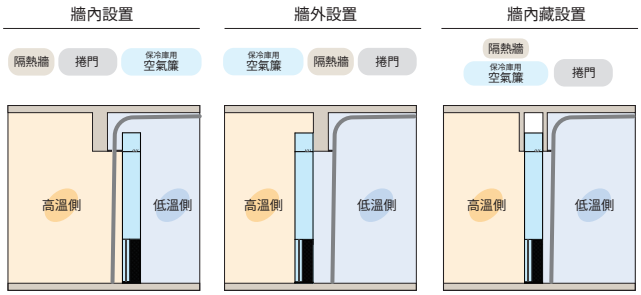

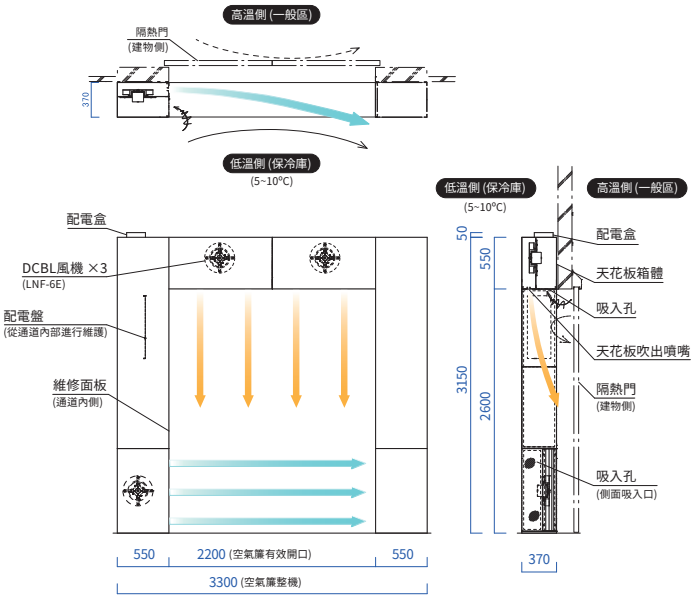

推薦安裝位置

- 食品廠、冷庫倉庫入口等低溫物流倉庫。
- 收貨、卸貨倉庫入口。
- 房間溫差大的開口。(可安裝自動推拉門)
- 搭配快速捲門、滑塊、自動滑動門等進行自動聯鎖操作。

型號	ACH-22261C
處理風量(m^3/min)	上部氣流：約29 、水平氣流：約13
電源	AC220V 3ø 50/60Hz
消費電力(VA)	約400
重量(kg)	約180
結構	不鏽鋼(SUS304)、外側：髮絲紋加工

＊熱阻效率基於敝司實驗室的溫度測量。
＊標準可進貨口為(W2200 × H2600)靈活的設計提供客製化服務。
＊牆體埋地規格另行查詢。
＊由聯鎖信號啟動。(釋放快速捲門時由ON信號激活)
＊內置控制面板。(蓋子為固定螺絲)
＊本機是結露對策項目，但不支援結冰條件下使用。

除臭·除菌 空氣浴塵室 (Liquid Spray Air Shower) 準備區

它是一種使用空氣淋浴的除塵/消毒/除臭裝置。

＊專利號5312416、專利號5252737 ＊專利申請中

- 它是針對傳染病的對策，將除塵/消毒/除臭系統集中在一個單元上，並去除附著在人體衣服上的細菌和氣味。還可以通過添加噴嘴來縮短滅菌時間。除塵時間：15秒、滅菌時間：8秒、滅菌率為90%以上。
- 使用專有開發的Super MicronJet®製作了一層細霧，它注入衛生用水，並去除細菌和除臭。
- 作為加強出入口之管理，按照SOP操作由微電腦控制進行控制。(包括清理和連鎖的時間設置等) 門鎖電磁鎖和語音指導作為標準配備。
- 通過安裝省電和薄型直流渦輪風扇降低運行成本。＊功耗：比以前減少50%
- 標準配備LED燈、具自動關閉功能。

＊此設備不是醫療設備。

＊衛生用水(弱酸性次亞水)是經農林水產省代理業績檢驗機構驗證的產品。＊滅菌時間：衛生用水的注入時間。

＊滅菌率：在藤田工程和群馬工業技術中心聯合開發、取決於使用新測試方法(專利)進行的根除測試。

＊SOP：標準操作程序標準工作程序。

噴射示意圖

超微粒噴射

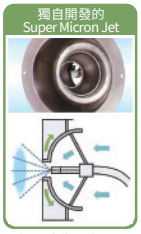

(注)圖片為示意圖、實際產品參見實物。

操作流程

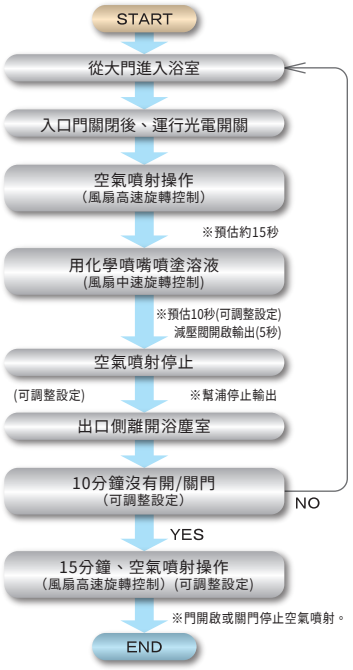

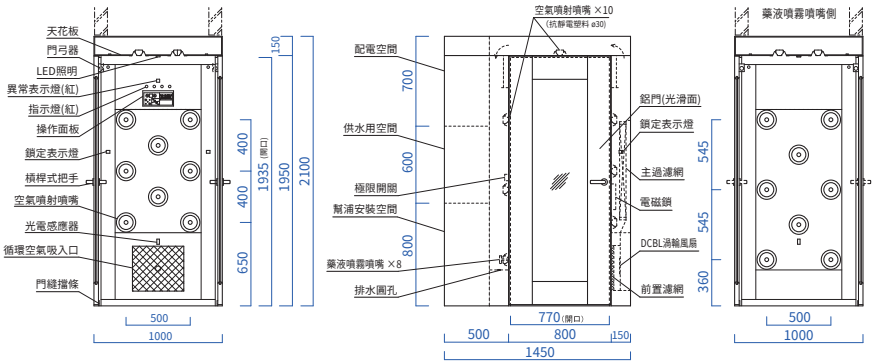

型號	APR-8016ACR-J
除菌率	90%以上
集塵效率	可捕集≧0.3μm懸浮微粒效率達 99.99%以上
集塵要素	主過濾網：HEPA濾網 (3A-916150TLLAUF) ×1　前置濾網：尼龍濾網 (400×350) ×1
風量(m^3/min)	空氣噴射模式：約19 (高速旋轉控制)　循環模式：約6 (低速旋轉控制)
風速(m/sec)	空氣噴射模式：約25 (高速旋轉控制)
循環次數	空氣噴射模式：約730回/時 (高速旋轉控制)　循環模式：約230回/時 (低速旋轉控制)
噴嘴	18個 ＊化學液體噴嘴 (SUS製) ×6、其他噴嘴 (塑料製) ×12)
空氣噴射啟動	光電傳感器、極限開關
噪音(dBA)	約74dBA ＊距離設備1公尺
電源	空氣浴塵用：AC220V 3ø 50/60Hz、幫浦用：AC110V 1ø 50/60Hz
消費電力(VA)	空氣浴塵室用 (AC220V)：約1400　＊漏電流在1mA以下、幫浦用 (AC110V)：約750
送風機	LNF-6E ×1
照明	LED照明
操作開關	空氣噴射自動 (可手動切換)、定時器、風扇開關、燈開關
重量(kg)	約450
結構	本體：鋼板烤漆、地板：無 (使用建築地板)、浴塵室內部：SUS 304 (HL)

選配項目

- 出入口：自動門
  半自動門
  快速捲門
- 地　板：帶地板
  格柵板
- 噴　嘴：兩側噴霧噴嘴
  軸流式吹出噴嘴 (雙風扇方式)
- 其　他：熱風規格

標準型 空氣浴塵室 (Air Shower)

準備區

透過HEPA過濾器噴射清淨空氣，去除附著在工作服上的灰塵和頭髮。

- 採用高效率、節能DCBL渦輪風機。 ＊與傳統AC馬達Air Shower比較大幅節能40%
- 使用微電腦控制，可根據廠內SOP進行參數設置。 ＊SOP：Standard Operating Procedure 標準作業程序
- 兩側和天花板上的噴嘴總數共有18組。天花板噴嘴可有效清除頭部和肩部的灰塵。
- 可選配整容鏡和語音導覽。

標準設備項目

門互鎖機構/設定自動清理功能時間、LED照明自動關閉時間。

型號	AAS-0810EARC-1
集塵效率	可捕集≧0.3μm粒懸浮微粒效率達 99.99%以上
集塵要素	主過濾網：HEPA濾網 ×1
	前置濾網： 尼龍濾網 ×1
風量(m^3/min)	空氣噴射時：約17　循環時：約6
風速(m/sec)	空氣噴射時：約23
循環次數(次/時)	空氣噴射時：約637 循環時：約225
噴嘴	18個
空氣噴射啟動	光電開關
循環氣流	天花板及兩側噴嘴吹出
噪音(dBA)	約70 ＊離設備1米處
電源	AC220V 3ø 50/60Hz
消費電力(VA)	空氣噴射時：約765、循環時：約275
送風機	LNF-6E ×1 ＊DCBL渦輪風機
照明	10W ×1 ＊LED照明
重量(kg)	約300
構造	主體：鋼板烤漆或SUS 304

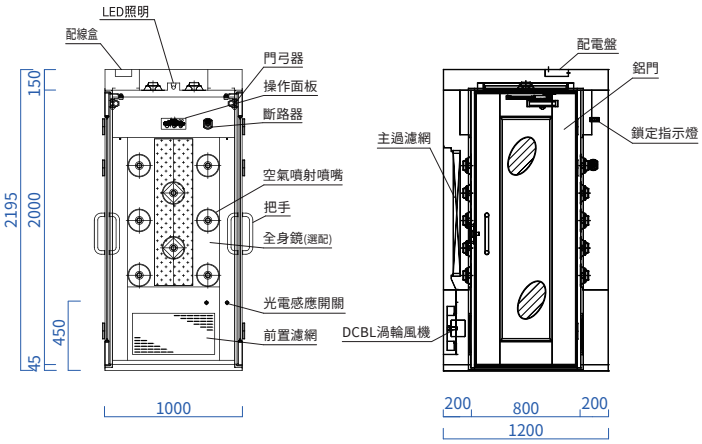

自動浴塵傳遞箱 (Shower Pass Box)

收貨區

使用於潔淨室內傳輸用的浴塵通道。HEPA過濾器有效清潔進貨物品保持室內乾淨。

外觀照片、尺寸圖、規格是參考案例。我們將根據客戶的設備條件進行客製化。

- 採用直流無刷電機。
- 有低塵滾筒輸送機款。
- 可以與輸送帶連線。
- 具有互鎖機制。

型號	APB-SA-0705EAC-07
集塵效率	可捕集≧0.3μm懸浮微粒效率達 99.99%以上
集塵要素	主過濾網：HEPA濾網 (305×600×50t) ×1
	前置濾網：不織布濾網×2
風量(m^3/min)	空氣噴射時：約4
風速(m/sec)	空氣噴射時：約23
噴嘴	依客製化設計有所不同
空氣噴射啟動	依客製化需求
電源	AC220V 3ø /60Hz
消費電力(VA)	空氣噴射時：約800
送風機	LNF6E(DCBL-motor) ×1
操作開關	操作面板、緊急停止開關
重量(kg)	約1350
結構	主體：鋼板烤漆或SUS 304

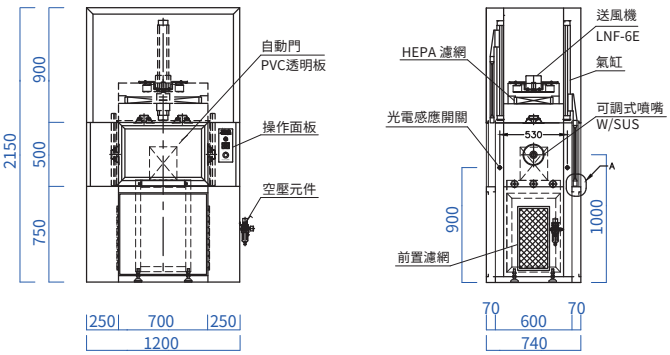

簡易型 空氣浴塵室 (Air Shower) 準備區 成品・包裝區

客製化快速交貨、裝配簡單、易於拆卸和移動。
靈活地調整正面高度，可根據現有入口的開口進行安裝。

交貨快！ 組裝簡單！ 靈活！ 價格低！

- 3人組裝1小時內可完成。
- 當安裝與現有入口(單側開門)接觸時，可以在800~960mm的開口尺寸範圍內對應，內開門情況下的高度尺寸：在2010mm內、外開門的情況：在2090mm內。
- 零件標準化實現了低價格。
- 可選配條狀門簾。

型號	SS-AS0810BR-0.7
集塵效率	可捕集≧0.3μm懸浮微粒效率達99.99%以上
集塵要素	主過濾網：HEPA濾網 (762×500×50t) ×1pcs
	前置濾網：不織布濾網
風量(m^3/min)	空氣噴射時：約8.5　循環時：約4
風速(m/sec)	空氣噴射時：約25
噴嘴	8個 SUS 304
空氣噴射啟動	經由舉起手後感應光電感應器
電源	AC220V 3ø 60Hz
消費電力(VA)	空氣噴射時：約1020、循環時：約290
送風機	LNF-6D ×1 ＊DCBL渦輪風機
重量(kg)	約200
結構	主體：鋼板烤漆表面處理、框架：鋁
	地板：無、天花板・側板：PVC plate 5t

＊循環風扇為 ON-OFF 開關啟動。

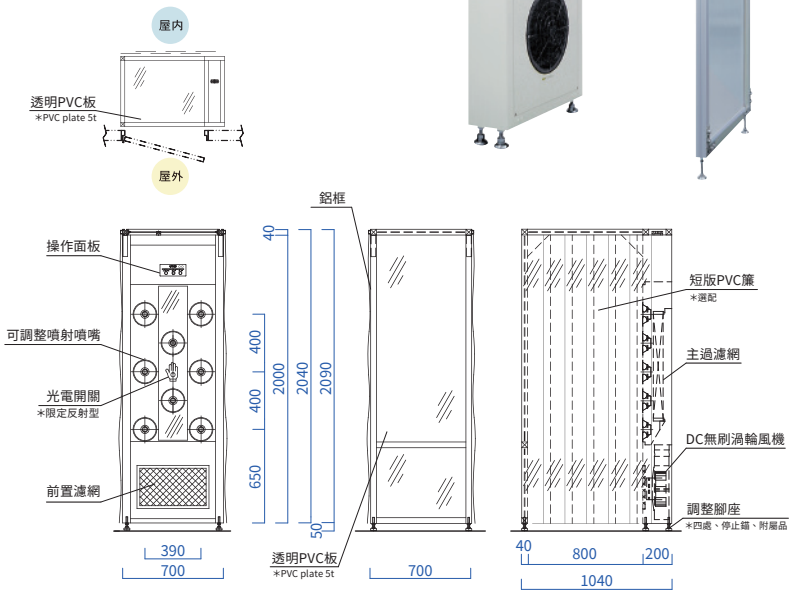

超高速無塵烘手機 (Clean Hand Dryer) 準備區

獨創吹嘴、高效直流馬達，實現約190米/秒的高風速。
還有AHW-05F型、具洗手、烘乾功能。

- 改善乾燥性能：高風速190米/秒成就短時間乾燥，並防止水滴飛散。
- 提高乾燥槽內的清潔性：減少水槽的非曲面性，提高清潔性能。
- 提高可維護性：濾網和排水盤安裝在底部，易於進行維修(簡單的前抽屜類型)。
- 標准設備配備殺菌燈，以防止細菌生長，於空氣噴射時自動關閉。

型號	AHD-6
集塵效率	可捕集≧0.3μm懸浮微粒效率達99.99%以上
集塵要素	主過濾網：HEPA濾網
	前置濾網：不織布濾網
吹出風量(m^3/min)	約1.2 ＊壓力換算值
吹出風速(m/sec)	約190 ＊壓力換算值
噪音(dBA)	約80
電源	AC110V 1ø 50/60Hz
消費電力(VA)	約1350
重量(kg)	約30
結構	主體：鋼板烤漆、槽體外殼：抗菌ABS樹脂
	乾燥槽：SUS 304(HL)

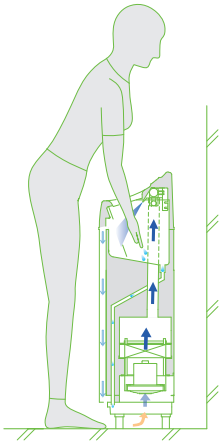

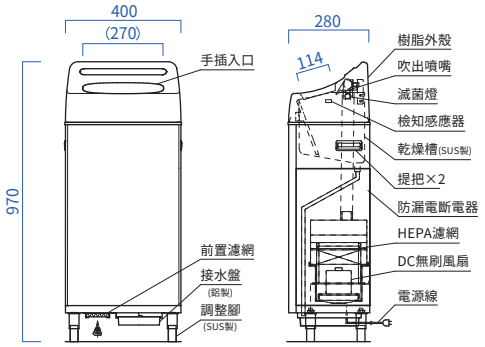

洗手烘乾機 (Hand Dryer with Washer) 準備區

全自動、高效能洗手烘乾機。

- 只要手伸入，即可進行洗手、烘乾。
- 內置高效率HEPA過濾網。
- 採用微電腦控制，程式可依客戶需求修改。
- 附殺菌燈長時間殺菌，防止雜菌的繁殖。

型號	AHD-30DW	AHD-145DW-DC
集塵效率	可捕集≧0.3μm懸浮微粒效率達 99.99%以上	
集塵要素	HEPA濾網 / 不織布濾網	HEPA濾網
風量(CMM)	1.7	1.67
風速(m/s)	30	145
消費電力(VA)	約1200	1350
電源	AC110/220V 1ø 60Hz	AC110V 1ø 50/60Hz
外型尺寸(WxDxH)(mm)	520x550x1700	620x505x1103
結構	主體：電解鍍鋅鋼板/不鏽鋼	主體：鋼板烤漆
	內部：不鏽鋼	水槽：SUS
其他	滑門關閉時殺菌燈會開啟(145DW)	

無塵工作桌 (Clean Bench) 品質檢驗區

省電、高性能的桌上型Clean Bench。

- 採用DC無刷馬達以及LED燈，可節省電力，提高效率(消費電力：可節省30%以上)。
- 微傾的拉門設計騰出空間，操作面板置於右斜上方，貼心考量使用者的辨識與操作便利性。
- 殺菌燈為標準配備，也有互鎖系統。在拉門完全緊閉時，殺菌燈會自動開啟。

型號	KVM-757	KVM-1007
潔淨度	ISO Class 5 (100級)	
集塵效率	可捕集≧0.3μm懸浮微粒效率達 99.99%以上	
集塵要素	主過濾網：低壓損型HEPA濾網、初級濾網：圓型尼龍濾網	
風量(m^3/min)	約5.0	約8.0
風速(m/sec)	約0.32	約0.38
風機	1	2
電源	AC110V 1ø 50/60Hz	
消費電力(VA)	約60	約95
重量(kg)	約50	約60
結構	主體·背板：鋼板烤漆、作業台:SUS 304(HL)	
其他	滑門關閉時殺菌燈會開啟	

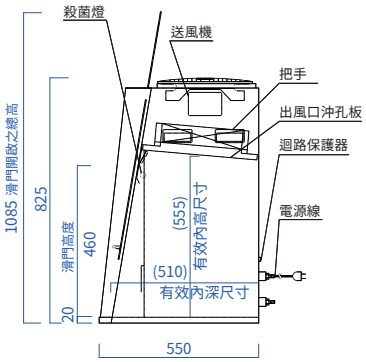

可攜式無塵工作桌 (Clean Bench) 前處理·加工區

小型、輕巧和便攜式無塵工作台。

- 採用節能高效的DC直流無刷馬達，可降低功耗與大幅節省耗電量。(較前代降低 80%)
- 它比以前的型號更輕巧，便於攜帶。 (較前代減少 1.5kg)
- 隨附 AC 變壓器。在沒有電源的地方(例如室外)，可以連接行動式電源(選配項目)。
- 組裝好的導風板可以存放在設備的正面，便於攜帶且不占空間。

型號	APC-43	APC-4
潔淨度	ISO Class 5 (100級)	
集塵效率	可捕集≧0.3μm懸浮微粒效率達 99.99%以上	
主過濾網	HEPA濾網	
初級濾網	合成樹脂濾網	不織布濾網
風量(m^3/min)	約3.3	約4
風速(m/sec)	約0.35	約0.35
電源	DC24V	AC 110V 1ø 60Hz
消費電力(VA)	約20	約80
重量(kg)	約12.5	
結構	本體/沖孔板：鋼板烤漆(白灰色半光澤ATC-7)	本體-鋼板烤漆(珍珠白)
	前導板：防刮PC板5mm	前導板-防刮PC 5mm
	側導板 ：PET材質5mm	側導板-防刮PC 5mm

無塵工作棚 (Clean Booth) 前處理・加工區 成品・包裝區

交貨快捷、價格低廉、快速組裝，適用於製藥，化學和生物化學工業，加工配方和樣品檢測。

交貨快！ 組裝簡單！ 模組化！

- 結構穩固、美觀、不生鏽、不產塵。
- 防靜電垂簾：防靜電效果好、透明度高、柔韌度好、不變形、不易老化。
- 內部採用潔淨室專用燈，不產塵。

型號	ACB-021030TF-1K
潔淨度	ISO Class 6 (1000級)
風量(cmm)	約28(中速)
過濾單元	FFU-T15P (HEPA 0.3μm 99.99%)
換氣次數(次/時)	約133(中速)
電源	AC220V 1ø 50/60Hz
消費電力(VA)	約750
重量(kg)	約200
外型尺寸W×D×H(mm)	2100×3000×2375
結構	鋁擠型及鋼板烤漆

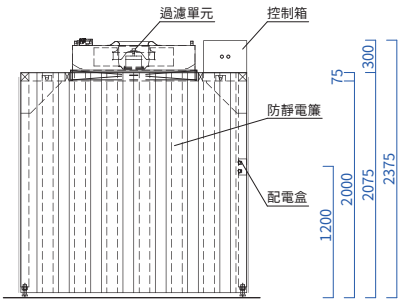

EC-MAC (AC型) 成品・包裝區

小型HEPA過濾潔淨單元，由不銹鋼製成，可降低成本和多功使用。

- 有效攔截99.99%的0.3μm顆粒、潔淨度是ISO 6級(1000級)。
- 可選配ULPA Filter，可捕捉0.1μm粒子效率達 99.999%。

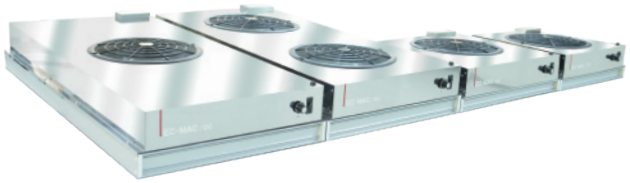

有低功耗節能的DC規格(節能型)。

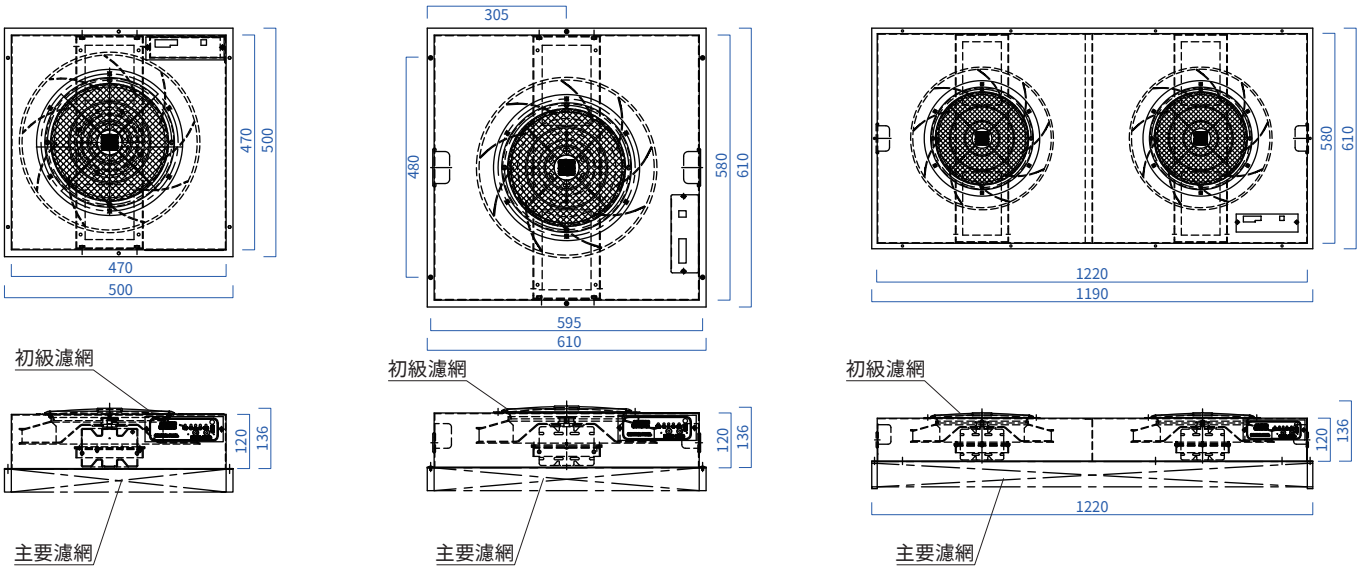

註：本製品規格為標準型，另接受客戶指定之特殊規格訂製。

型號	MAC-EC51E	MAC-EC101E	MAC-EC201E
集塵效率	可捕捉0.3μm粒子效率達 99.99%以上		
集塵要素：主過濾網	HEPA濾網(500x500x50t)orULPA濾網(500x500x65t)	HEPA濾網(610x610x50t)orULPA濾網(610x610x65t)	HEPA濾網(610x1220x50t)orULPA濾網(610x1220x65t)
風量(m^3/min)	高 7.4 / 中 6.2 / 低 5.3	高 9.6 / 中 8.6 / 低 6.9	高 20 / 中 16 / 低 13
平均吹出風速(m/sec)	高 0.56 / 中 0.47 / 低 0.4	高 0.47 / 中 0.42 / 低 0.34	高 0.48 / 中 0.38 / 低 0.31
噪音(dBA)	高 62 / 中 59 / 低 58	高 58 / 中 57 / 低 56	高 60 / 中 59 / 低 58
電源	AC110V 1ø 50/60Hz 或 AC220V 1ø 50/60Hz		
消費電力(VA)	高 170 / 中 130 / 低 110	高 170 / 中 130 / 低 110	高 340 / 中 260 / 低 220
重量(kg)	約16	約17	約31
外形尺寸：(mm)	W500 × D500 × H136	W610 × D610 × H136	W610 × D1220 × H136
結構	鋼板烤漆 / SUS 430		
運轉指示燈	紅色高亮度LED ＊發光燈罩		

＊噪音值在吹氣側1米的消音室測量。(一般房間的噪音值不同)

大風量空氣濾淨機 (Packaged Type Clean Unit) 前處理・加工區

您只需接上電源即可潔淨室內空氣。

- 透過吹出葉片的仰角調節、可針對循環氣流方向進行配置、不會對人體產生任何不適。
- 從下方及側邊吸入空氣進行室內空氣循環淨化、另可於室內給氣口串連管道至理想位置。或是串接空調箱使室內成為正壓潔淨室。
- PAU-80G為風速可切換型。 ＊按訂單生產的產品

型號	PAU-40G	PAU-60G	PAU-80G
集塵效率	可捕集≧0.3μm懸浮微粒效率達 99.99%以上		
集塵要素	主過濾網：HEPA濾網、前置濾網：不織布濾網		
風量(CMM)	約40±15%	約60	高速：約80、低速：約60
噪音(dBA)	約63	約63	約63
電源	AC110V 1ø 60Hz	AC220V 3ø 60Hz	
消費電力(VA)	約480	約1200	高速：約1000、低速：約500
結構	冷軋鋼板烤漆		

＊PAU-80通常用於逆變器存儲中的50/60Hz。

潔淨置物櫃/潔淨服裝櫃 (Clean locker / Garment Stocker) 準備區

進出工作人員容易沾染灰塵和落菌，因此建議專用設備存放無塵服。它配有HEPA過濾器，能夠清潔櫥櫃空間，並確保無塵服存放在乾淨的環境中。

- 可根據清潔程度和儲存量進行選擇。適用於個人和團體、單、雙人可選擇鑰匙類型，在許多人的情況下則為開放式設計。

潔淨置物櫃

潔淨服裝櫃

簡易型潔淨服裝櫃

潔淨置物櫃 (滅菌燈型)

型號	ACL-1MU1	ACL-2MU1
潔淨度	ISO Class7(10000級)	
集塵效率	可捕集≧0.3μm懸浮微粒效率達 99.99%以上	
濾網	主過濾網：HEPA濾網、前置濾網：不織布濾網	
風量(m^3/min)	約1.0	約2.0
過濾單元(台)	(MAC-15)x1	(MAC-15)x2
電源	AC110V 1ø 50/60Hz	
消費電力(VA)	約30	約60
重量(kg)	約30	約70
外形尺寸(mm)	W455 x D515 x H1920	W608 x D515 x H1920
結構	主體：鋼板烤漆、過濾單元：抗靜電ABS塑膠	

潔淨服裝櫃

型號	AGS-C-0600P	AGS-C-1200R
潔淨度	ISO Class7(10000級)	ISO Class5(100級)
集塵效率	可捕集≧0.3μm懸浮微粒效率達 99.99%以上	
濾網	主過濾網：HEPA濾網、前置濾網：不織布濾網	
風量(m^3/min)	約1	約10
過濾單元(台)	MAC-10	EC-MAC
電源	AC110V 1ø 50/60Hz	
消費電力(VA)	約45	約115
重量(kg)	約60	約150
外形尺寸(mm)	W600× D515 × H1940	W1280 x D600 x H2255
結構	鋼板烤漆	

＊處理風量是大風量模式下的值。＊過濾器單元由抗靜電ABS樹脂製成。

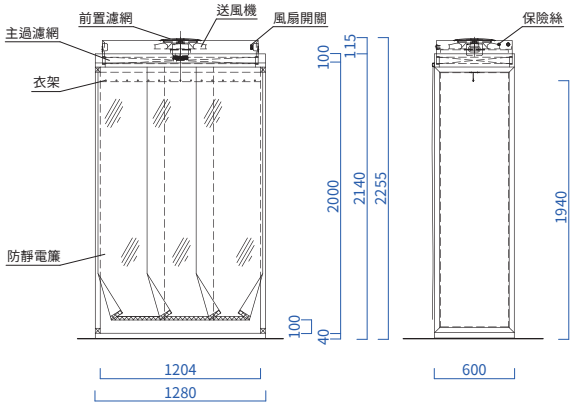

AGS-C-1200R

煙霧產生器 (Clean Viewer) 準備區

適用於製程設備內以及無塵室之氣流檢視。

- 每小時約產生5公升煙霧量，煙霧可視度提升。
- 煙霧出口風量，可依照不同風量需求做調整。
- 高價值的標準配備，適用於無塵室之氣流檢視。

型號	ACV-600T	ACV-800T
外型尺寸(WxDxH)(mm)	220x360x220	250x360x220
水箱容量(ml)	3500(加水量約2275)	4000(加水量約2800)
煙霧產生量(ml/hr)	主過濾網：HEPA濾網、前置濾網：不織布濾網	
使用時間(min)	33	46~49
風量(CMM)	0.4	0.59
重量(kg)	不含水：8.0 滿水狀態：11.5	不含水：9.5 滿水狀態：13.5
適用場所	製程設備內氣流檢視	製程設備及無塵室環境氣流檢視
電源及耗電量	AC100V~240V(225VA)	AC100V~240V(300VA)
標準配備	噴霧管ψ42.2mm *150cm*1	噴霧管ψ60.3mm *300cm*1
	延伸管L=50cm * 1支	錐形管L=15cm *1支
	單孔管L=50cm *1支	多孔管L=60cm *1 支
	多孔管L=50cm *1 支	
材質	SUS304	

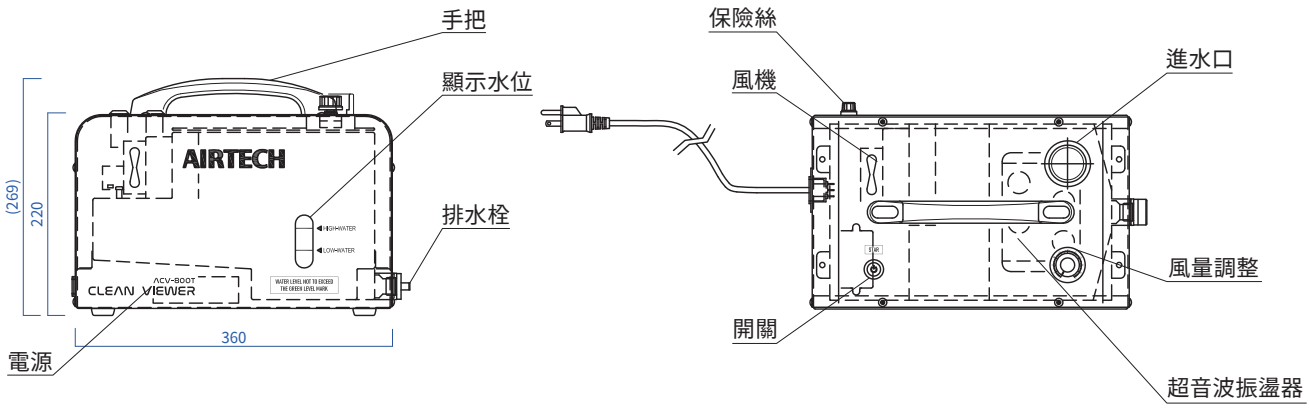

除塵淨化清淨機 (Health Carer) 前處理·加工區

我司自行研發之超薄空氣潔淨牆。

- 風量調節可以設置高、中、低三段速。
- 腳輪支援平穩移動和簡便安裝，可固定於偏好位置。

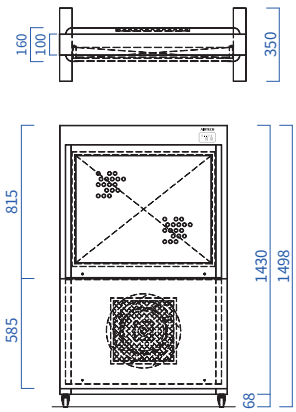

潔靜送風規格(A型)

型號	AHC-890 (A/B)潔淨送風規格			AHC-890 (C/D)汙染去除規格		
集塵效率	可捕集≧0.3μm懸浮微粒效率達 99.99%以上					
集塵要素	主過濾網：HEPA濾網、初級濾網：不織布濾網					
電源	AC110V/220V 1ø 50/60Hz					
重量(kg)	約65					
風速(m/s)	高	中	低	高	中	低
	約0.28	約0.23	約0.14	約0.30	約0.23	約0.11
風量(m^3/min)	高	中	低	高	中	低
	約6.89	約5.66	約3.44	約7.38	約5.66	約2.70
烤漆顏色	象牙白					
消費電力(VA)	高速時耗電量:70					

高效過濾網 (HEPA/ULPA Filter)

- HEPA可捕集≧0.3μm懸浮微粒效率達99.99%以上。
- 無隔板設計 / 外框為鋁製陽極處理 。
- 濾材：玻璃纖維紙。
- ULPA可捕集≧0.1μm懸浮微粒效率達99.999%以上。
- 最高使用溫度：80°C。
- 最高使用濕度：100%RH。

3A系列(HEPA)

型號	格定風量 (m^3/min)	尺寸 (mm)			重量 (kg)
		長	寬	厚	
3A-03003050	3.6	305	305	50	1.2
3A-06106150	16.6	610	610	50	2.8
3A-06107650	20.9	610	760	50	3.5
3A-06109150	25.4	610	915	50	4.0
3A-05711750	30.5	570	1170	50	4.5
3A-06112250	34.3	610	1220	50	5.0
3A-08711750	47.9	870	1170	50	6.5
3A-11711750	65.2	1170	1170	50	8.5

3AL系列(HEPA)

型號	格定風量 (m^3/min)	尺寸 (mm)			重量 (kg)
		長	寬	厚	
3AL-03003065	5.0	305	305	65	1.5
3AL-06106165	23.4	610	610	65	3.5
3AL-06107665	29.6	610	760	65	4.0
3AL-06109165	35.9	610	915	65	4.5
3AL-05711765	43.1	570	1170	65	5.5
3AL-06112265	48.5	610	1220	65	6.0
3AL-08711765	67.6	870	1170	65	8.0
3AL-11711765	92.0	1170	1170	65	11.0

1A系列(ULPA)

型號	格定風量 (m^3/min)	尺寸 (mm)			重量 (kg)
		長	寬	厚	
1A-03003050	2.1	305	305	50	1.3
1A-06106150	9.7	610	610	50	2.9
1A-06107650	12.3	610	760	50	3.6
1A-06109150	14.9	610	915	50	4.1
1A-05711750	17.9	570	1170	50	4.7
1A-06112250	20.2	610	1220	50	5.2
1A-08711750	28.1	870	1170	50	6.7
1A-11711750	38.3	1170	1170	50	8.9

1AL系列(ULPA)

型號	格定風量 (m^3/min)	尺寸 (mm)			重量 (kg)
		長	寬	厚	
1AL-03003065	3.6	305	305	65	1.6
1AL-06106165	16.6	610	610	65	3.6
1AL-06107665	20.9	610	760	65	4.4
1AL-06109165	25.4	610	915	65	4.7
1AL-05711765	30.5	570	1170	65	6.0
1AL-06112265	34.3	610	1220	65	7.0
1AL-08711765	47.9	870	1170	65	9.0
1AL-11711765	65.2	1170	1170	65	11.5

3A-8417950 840×1790×50t　**3A-5711750** 570×1170×50t　**3A-11711750** 1170×1170×50t　**3A-616150** 610×610×50t

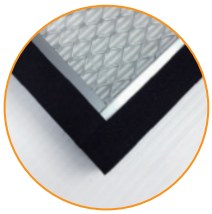

Gasket Type

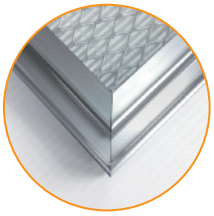

GEL Type

富泰空調科技(股)公司

http://www.air-tech.com.tw

總公司/一廠

303-51 新竹縣湖口鄉新竹工業區光復路58-1號　TEL 03-610-5668　FAX 03-597-2734　E-mail: info@air-tech.com.tw

二廠

303-51 新竹縣湖口鄉新竹工業區光復北路84號　FAX 03-597-9409

⚠ 安全注意事項

在使用本產品之前，
請仔細閱讀使用說明書。

- 有關目錄內容的諮詢，請聯繫我們的客戶服務人員。
- 目錄中的規格如有更改，恕不另行通知。
- 根據印刷條件，產品照片的顏色可能與實際顏色略有不同。